SilverStone®
Designing Inspiration

PRECISION SERIES
PS01

Product Overview

PRECISION SERIES

PS01

Introduction

For SilverStone engineers, innovation is more than feature improvements; it is about improving total user experience. The Precision series PS01 is designed for enthusiasts and users that appreciate quality computing experience. With a heritage of conservative premium tower chassis as the basis, the PS01 takes a slightly different styling direction to achieve a look akin to having heightened spirit. This new look is then precision made to support a wide selection of components with smart layout, dual 120mm fans, and flexible drive storage options. For those requiring a quality enclosure with colorful outlook, the PS01 is an excellent choice.

PRECISION SERIES
PS01

Specification

Material	High-strength plastic front door, SECC body	
Color	Black	
Motherboard	ATX, Micro ATX	
Model	SST-PS01B	
	SST-PS01B-W	
Drive Bay	External	5.25" x 6 or 9 without HD cage
		3.5" converter x 1
	Internal	3.5" x 3
Cooling System	Front	1 x 120mm blue LED intake fan, 1200rpm
	Rear	1 x 120mm exhaust fan, 1200rpm
	Side	2 x120mm Fan option or 2 x 80mm fan option(PS01B) 1x 120mm, 1x 92mm or 1 x 80mm fan option (PS01B-W)
Expansion Slot	7	
Front I/O Port	USB2.0 x 2, IEEE1394 x 1, audio jack x 1, MIC x 1	
Power Supply	1 x Optional standard PS2 (ATX)	
Expansion Card	Full size long cards capable (12”)	
Net Weight	5.8kg	
Dimension	200mm(w) x 456mm(h) x500mm(d)	

Disassemble Chart

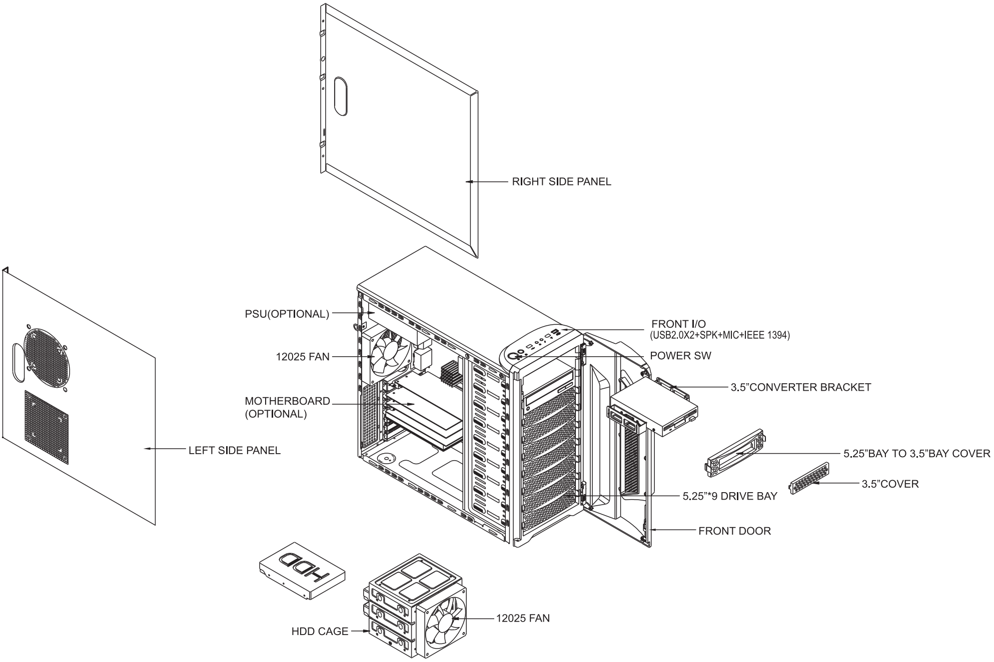

Front I/O Pin Define

IEEE 1394 CONNECTOR

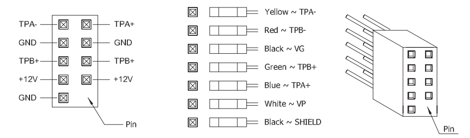

AC'97 CONNECTOR

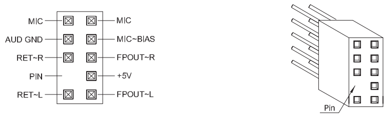

USB2.0 CONNECTOR

HD CONNECTOR

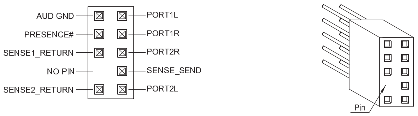

PIC	ITEM	PURPOSE	PIC	ITEM	PURPOSE
	STANDOFFS	Secure motherboard	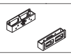	3.5" DEVICE ADAPTER	Secure 3.5" device
	SCREWS	Secure expansion card		SCREWS	Secure 3.5" device adapter
	SCREWS	Secure motherboard, optical drive, 3.5" device		PAD LOCK RING	Secure chassis
	SCREWS	Secure hard drive			

1.

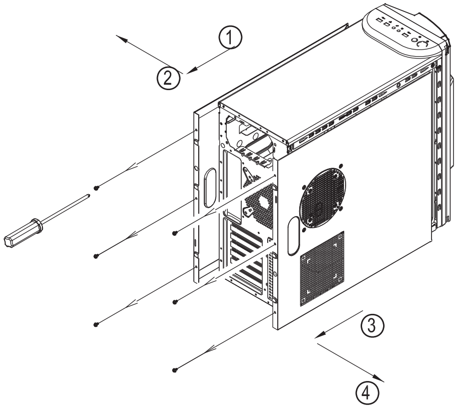

ENGLISH
Please use a screws driver to remove screws as shown and remove the left and right panel

DEUTSCH
Benutzen Sie bitte einen Schraubenzieher, um Schrauben zu entfernen,wie gezeigt,und entfernen Sie die linke und rechte Platte

FRANÇAIS
Veuillez utiliser un tournevis pour retirer les vis comme montré puis démonter les panneaux droit et gauche

ESPAÑOL
Destornille los tornillos de los paneles derecho y izquierdo

ITALIANO
Svitare le viti come mostrato e rimuovere i pannelli destro e sinistro

РУССКИЙ
С помощью отвертки открутите шурупы, как показано на рисунке, и снимите левую и правую панели.

中　　文
請使用螺絲起子依圖示卸下螺絲與左右兩側面板

日 本 語
図のようにドライバーでネジを外し、左右のパネルを取り外します。

한국어
드라이버를 이용해, 그림과 같이 나사를 제거한 후 좌우 측 패널을 제거하십시요.

2.

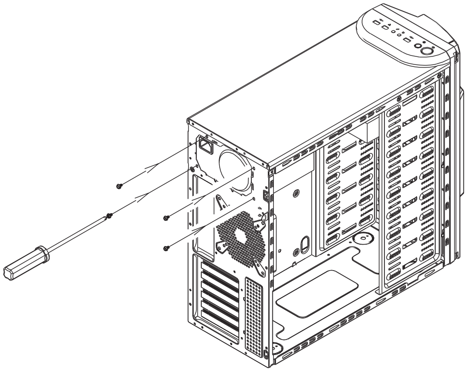

ENGLISH
Place your power supply from the left side into chassis and secure with included screws.

DEUTSCH
Setzen Sie das Netzgerät von linker Seite in Chassis ein, und befestigen Sie es mit mitgelieferten Schrauben.

FRANÇAIS
Passez votre alimentation par le côté gauche et fixez-la avec les vis incluses

ESPAÑOL
Coloque la fuente de alimentación insertandola desde le lado derecho del chasis y sujetela con los tornillos

ITALIANO
Collocare l’alimentatore nel chassis inserendolo dalla parte sinistra del chassis e fissare con le viti comprese

РУССКИЙ
Поместите блок питания с левой стороны в корпус и закрепите прилагаемыми шурупами.

中　　文
請從左側將您的電源供應器置入機箱,並以內附螺絲鎖固.

日 本 語
電源はケース左側に起き、付属のネジで固定します。

한국어
파워서플라이를 왼쪽에서부터 설치하고, 설치한 후 동봉된 나사로 고정시키십시요.

3.

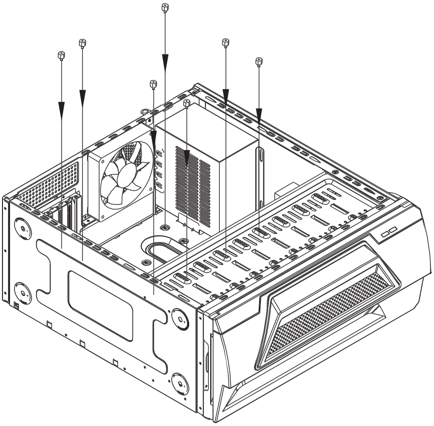

ENGLISH
Place the chassis as shown then fasten and secure the standoffs on the motherboard tray as required.

DEUTSCH
Bringen Sie das Chassis, wie gezeigt, an und dann befestigen und sichern Sie die Abstandsbolzen am Motherboardboden wie verlangt.

FRANÇAIS
Remettez le boîtier comme illustré puis serrez et fixez les plots pour la carte mère sur le support selon vos besoins.

ESPAÑOL
Coloque el chasis como se muestra y sujete los separadores de la placa madre como se requiere

ITALIANO
Collocare il chassis come mostrato e quindi fissare ed avvitare i distanziatori sulla scheda madre come richiesto

РУССКИЙ
Расположите корпус, как показано на рисунке, затем надежно закрепите опоры на лотке для материнской платы

中　　文
請依圖示放置機箱後依需求鎖固螺柱於主機板托盤

日 本 語
図のようにケースを置き、マザーボードトレイに必要なスペーサーを取り付けます。

한국어
그림에서와 같이 케이스를 위치시키고, 필요한 만큼 메인보드 트레이에 지지대를 조이고 고정시키십시요.

4.

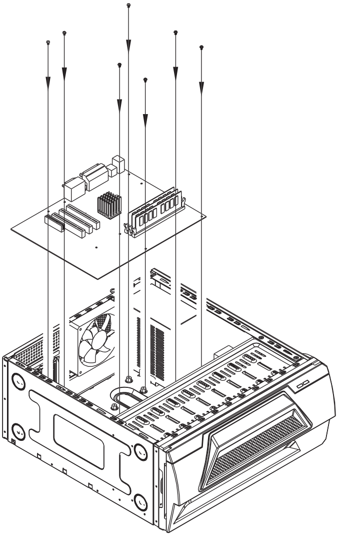

ENGLISH
Install the motherboard and secure it with the included screws

DEUTSCH
Setzen Sie das Motherboard ein und befestigen Sie es mit den enthaltenen Schrauben.

FRANÇAIS
Installez la carte mère et fixez-la avec les vis incluses

ESPAÑOL
Instale la placa base y sujetela con los tornillos incluidos

ITALIANO
Installare la scheda madre e fissarla con le viti incluse

РУССКИЙ
Установите материнскую плату и закрепите ее прилагаемыми шурупами.

中　　文
安裝主機板並以內附螺絲鎖固

日 本 語
マザーボードを置き、付属のネジで固定します。

한국어
메인보드를 설치하고, 동봉된 나사로 고정시키십시요.

5.

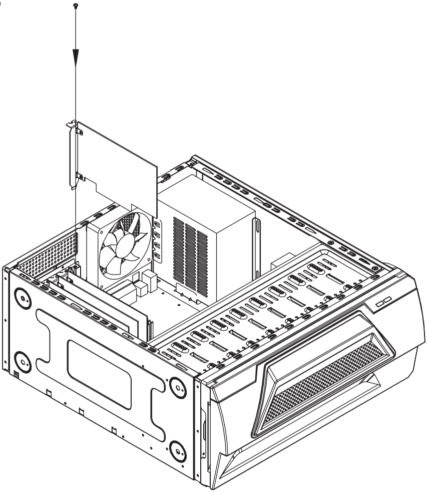

ENGLISH
Install graphic card and expansion cards as needed

DEUTSCH
Setzen Sie Grafikkarte und Erweiterungskarte, wenn benötigt, ein.

FRANÇAIS
Installez la carte graphique et les cartes d'extension.

ESPAÑOL
Instale la tarjeta gráfica y las de expansión como requerido

ITALIANO
Installare la card grafica e le card d' espansione come richiesto

РУССКИЙ
Установите графическую карту и платы расширения.

中　　文
請依需求安裝顯示卡與擴充卡

日 本 語
必要に応じてグラフィックスカードおよび拡張カードをインストールします。

한국어
그래픽 카드 및 확장카드들을 필요한 만큼 설치하십시요.

6.

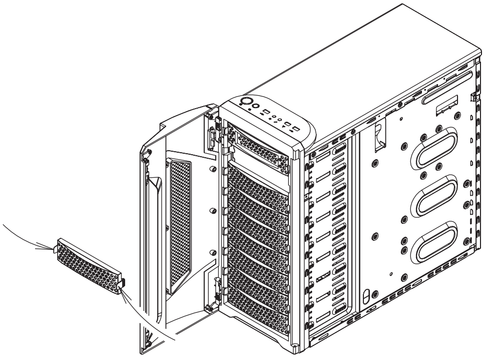

ENGLISH
Please remove 5.25”drive bay cover to install 5.25” device

DEUTSCH
Entfernen Sie bitte die Abdeckung von Laufwerkschacht 5,25”,um das Laufwerk 5,25” zu installieren.

FRANÇAIS
Veuillez retirer le cache de la baie 5.25”pour installer un appareil 5.25”

ESPAÑOL
Quite la tapa de la bahía de 5.25” para instalar la unidad de 5.25”

ITALIANO
Estrarre la mascherina dell’alloggiamento da 5.25” per installare l’unitá da 5.25”

РУССКИЙ
Снимите крышку отсека для дисковода форм-фактора 5,25 дюйма

中　　文
請卸下5.25吋裝置擋板以安裝5.25吋裝置

日 本 語
5.25” デバイスをインストールするには、5.25” ドライブベイカバーを外してください。

한국어
5.25” 드라이브 설치를 위해 5.25” 베이 커버를 제거하십시요.

7.

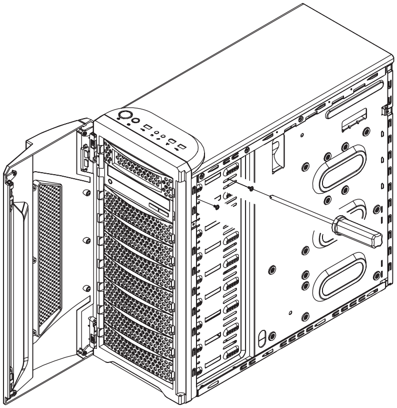

ENGLISH
Insert optical drive from front panel into chassis and secure with included washer and screws

DEUTSCH
Legen Sie das optische Laufwerk von Vorderplatte in Chassis ein, und befestigen Sie es mit mitgelieferten Unterlagscheiben und Schrauben.

FRANÇAIS
Insérez un lecteur optique par l'avant du boîtier et fixez-le avec les vis et rondelles incluses

ESPAÑOL
Inserte el disco óptico desde el panel frontal en el chasis y fijelo con los tornillos y las arandelas incluidas

ITALIANO
Inserire l’unità ottica dal pannello frontale nel chassis e fissarla con le viti e le rondelle incluse

РУССКИЙ
Вставьте оптический привод со стороны передней панели и закрепите его прилагаемыми шайбой и шурупами.

中　　文
將光碟裝置從面板前插入機箱內並以內附螺絲與墊片鎖固

日 本 語
光学ドライブをフロントパネル側からケースに入れ、ワッシャーとネジで固定します。

한국어
광 드라이를 전면 패널 쪽에서부터 삽입한 후, 동봉된 워셔와 나사로 고정시키십시요.

8.

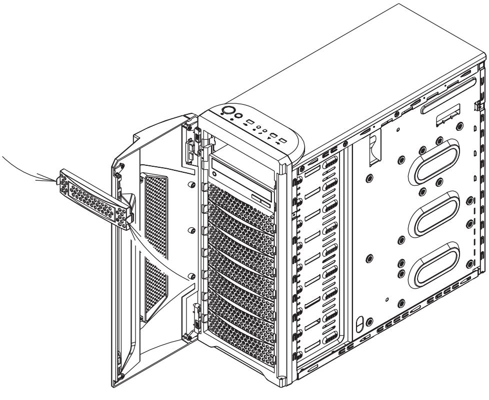

ENGLISH
To release 3.5” drive bay cover, please first remove the 5.25” drive cover

DEUTSCH
Um die Abdeckung von Laufwerkschacht 3,5” zu lösen, entfernen Sie bitte zuerst die Abdeckung von Laufwerk 5,25”

FRANÇAIS
Pour détacher le cache de la baie 3.5”, veuillez commencer par retirer celui de la baie 5.25”

ESPAÑOL
Para desganchar la tapa de la bahía de 3.5”, saque primero la tapa de la bahía de 5.25”

ITALIANO
Per sganciare la mascherina dell’ alloggiamento da 3.5”, rimuovere per primo la mascherina dell’ alloggiamento da 5.25”

РУССКИЙ
Чтобы высвободить крышку отсека для дисковода 3,5 дюйма, сначала снимите крышку отсека для дисковода 5,25 дюйма.

中　　文
請先卸下5.25吋裝置擋版以卸除3.5吋裝置擋版

日 本 語
3.5” ドライブベイカバーを外すには、まず5.25” ドライブカバーを外します。

한국어
3.5” 드라이브 베이 커버를 제거하기위새서 먼저 5.25” 드라이버 커버를 제거하십시요.

9.

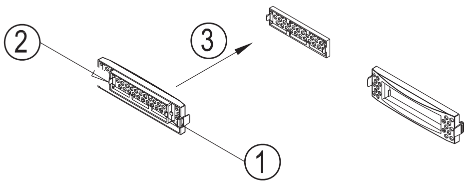

ENGLISH
Then press the areas shown to release the 3.5” drive bay cover from the 5.25” drive bay cover.

DEUTSCH
Dann drücken Sie den gezeigten Bereich, um die Abdeckung von Laufwerkschacht 3,5” aus der Abdeckung von Laufwerkschacht 5,25” zu lösen

FRANÇAIS
Ensuite pressez les zones montrées pour séparer le cache de la baie 3.5” du cache de la baie 5.25” .

ESPAÑOL
Entonces empuje donde se muestra y desganche la tapa de 3.5” de la de 5.25”.

ITALIANO
Quindi premere i punti indicati per sganciare la mascherina dell’ alloggiamento da 3.5” da quella dell’alloggiamento da 5.25”.

РУССКИЙ
Надавите на указанные области и высвободите крышку отсека для дисковода 3,5 дюйма из крышки отсека для дисковода 5,25 дюйма.

中　　文
請依圖示從5.25吋裝置擋版卸下3.5吋裝置擋版

日 本 語
それから図の部分を押して、3.5” ドライブベイカバーを5.25” ドライブベイカバーから外します。

한국어
그림에 나타난 위치를 눌러 3.5”베이 커버를 5.25” 베이 커버로 부터 분리 시키십시요.

10.

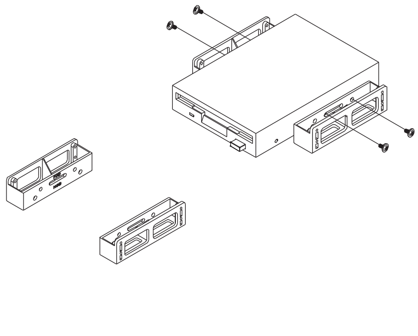

ENGLISH
Install the included 3.5” device adapter onto 3.5” device and secure with included screws and washers

DEUTSCH
Bringen Sie den mitgelieferten Adapter 3,5” an dem Gerät 3,5”anund befestigen Sie ihn mit mitgelieferten Schrauben und Unterlagscheiben.

FRANÇAIS
Installez l'adaptateur 3.5” inclus dans votre appareil 3.5” et fixez-le avec les vis et rondelles incluses

ESPAÑOL
Instale el conversor de la unidad de 3.5” incluido y sujetelo con las arandelas y los tornillos.

ITALIANO
Installare l’adattatore da 3.5” incluso, sull’unitá da 3.5” e fissare con viti e rondelle.

РУССКИЙ
Установите входящий в комплект поставки адаптер устройств 3,5 дюйма и закрепите его в 3,5-дюймовом дисководе прилагаемыми шурупами

中　　文
請將內附的3.5吋支架裝上3.5吋裝置並以內附螺絲與墊片鎖固

日 本 語
付属の3.5” デバイスアダプタをネジとワッシャーで3.5” デバイスに固定します。

한국어
동봉된 3.5” 디바이스 어댑터를 3.5” 디바이스에 설치하고 동봉된 나사와 워셔를 이용해 고정시키십시요.

11.

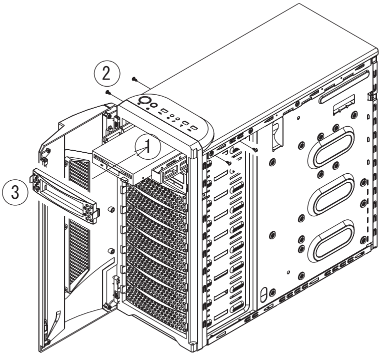

ENGLISH
Insert the 3.5” device and adapter into chassis and secure with included screws then reinstall the 5.25” drive cover

DEUTSCH
Setzen Sie das Gerät 3.5” und Adapter 3,5” in Chassis ein, und befestigen Sie sie mit mitgelieferten Schrauben, dann installieren Sie die Abdeckung von Laufwerk 5,25” wieder

FRANÇAIS
Insérez l'appareil3.5”avec sonadaptateur dans le boîtier et fixez-les avec les vis incluses puis réinstallez le cache de la baie 5.25”

ESPAÑOL
Inserte el disco de 3.5” con el conversor en el chásis y reinstale la tapa de la bahía de 5.25”

ITALIANO
Inserire l’unità da 3.5” e l’adattatore nel chassis e fissare con le viti incluse. Reinstallare la mascherian dell’alloggiamento da 5.25”

РУССКИЙ
Вставьте отсек для дисковода 3,5 дюйма и адаптер в корпус и закрепите их прилагаемыми шурупами, затем поставьте на место крышку отсека для дисковода 5,25 дюйма.

中　文
將3.5吋裝置與3.5吋支架裝入機箱並以內附螺絲鎖固後裝回5.25吋裝置擋版

日 本 語
3.5” デバイスとアダプタをケースに入れ、付属のネジで固定してから5.25”ドライブカバーを戻します。

한국어
3.5” 디바이스와 어댑터를 케이스에 삽입한 후, 동봉된 나사로 고정시킨 후에 5.25” 드라이버 커버를 재차 설치하십시요.

12.

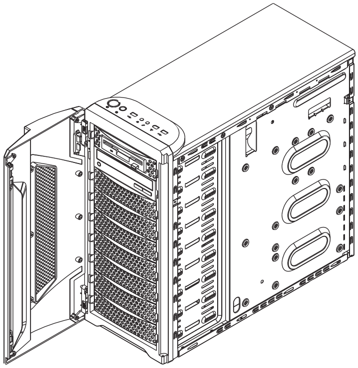

ENGLISH
3.5” device installation complete

DEUTSCH
Jetzt ist die Installation von Gerät 3,5” fertiggestellt.

FRANÇAIS
L'installation de l'appareil 3.5” est maintenant finie

ESPAÑOL
Instalación del disco de 3.5” completada

ITALIANO
Installazione dell’unitá da 3.5” completata

РУССКИЙ
Установка устройства форм-фактора 3,5 дюйма завершена.

中　文
3.5吋裝置安裝完畢

日 本 語
3.5” デバイスのインストールは完了です。

한국어
3.5” 디바이스 설치가 끝났습니다.

13.

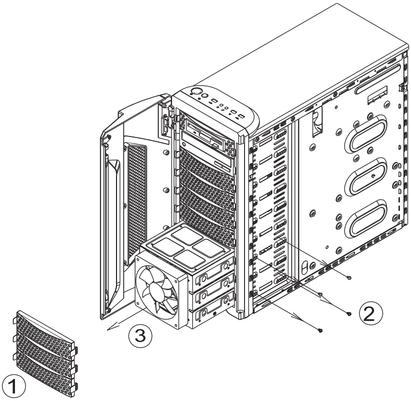

ENGLISH
Remove the three 5.25” drive cover as shown and remove the screws of hard drive cage then pull the hard drive cage out from chassis.

DEUTSCH
Entfernen Sie die drei Abdeckungen von Laufwerk 5,25” wie gezeigt, und entfernen Sie die Schrauben von Gehäuse von hartem Laufwerk, dann ziehen Sie das Gehäuse von hartem Laufwerk aus Chassis.

FRANÇAIS
Retirez les trois caches des baies 5.25” comme montré et retirez les vis du casier à disques durs puis tirez celui-ci en dehors du châssis.

ESPAÑOL
Saque tres tapas de las bahías de 5.25” como se muestra y quite los tormillos de la caja del disco duro. Empuje la caja del disco duro para sacarla del chasis

ITALIANO
Rimuovere le tre mascherine da 5.25” come mostrato e rimuovere le viti dal box dell’hard disk. Quindi estrarre il box dal chassis.

РУССКИЙ
Снимите три крышки отсека для дисковода 5,25 дюйма, как показано на рисунке,открутите шурупы корзины для жестких дисков и выньтекорзину из корпуса.

中　　文
請依圖示卸下5.25吋裝置擋版並卸下硬碟架螺絲後，從機箱拉出硬碟架

日 本 語
図のように3個の5.25” ドライブカバーを外し、ハードドライブケージのネジを外してブラケットをケースから取り出します。

한국어
그림에서와 같이 3개의 5.25” 드라이버 커버를 제거하고, 하드 드라이브 케이지의 나사를 제거한 다음, 케이스에서 하드 드라이브 케이지를 분리하십시요.

14.

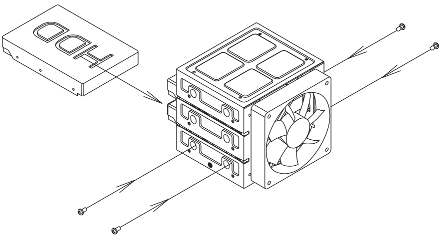

ENGLISH
Install hard drives into hard drive cage and secure with included screws

DEUTSCH
Setzen Sie hartes Laufwerk in Gehäuse von hartem Laufwerk ein und sichern Sie es mit mitgelieferten Schrauben.

FRANÇAIS
Installez les disques durs dans leur casier et fixez-les avec les vis incluses,

ESPAÑOL
Instale los discos duros en sus caja y sujete con los tornillos.

ITALIANO
Installare l’hard disk nel suo box e fissare con le viti incluse

РУССКИЙ
Установите жесткие диски в корзину и закрепите прилагаемыми шурупами.

中　　文
將硬碟裝入硬碟架中並以內附螺絲鎖固

日 本 語
ハードディスクドライブをハードドライブケージに入れ、付属のネジでケージを固定します。

한국어
하드 드라이브를 하드 드라이브 케이지에 설치한 후 동봉된 나사로 고정시키십시요.

15.

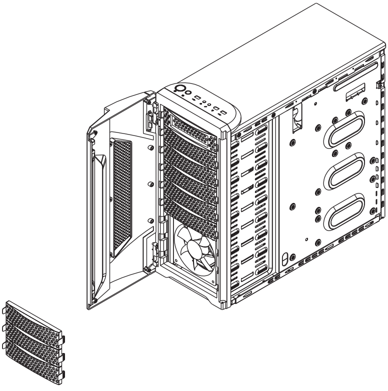

ENGLISH
Reinstall the hard drive cage into chassis and secure with screws (step 13), then reinstall the 5.25” drive cover

DEUTSCH
Setzen Sie das Gehäuse von hartem Laufwerk wieder in Chassis ein und sichern Sie es mit Schrauben (Schritt 13), dann installieren Sie dieAbdeckungen von Laufwerk 5,25” wieder.

FRANÇAIS
Réinstallez le casier à disques durs dans le boîtier et fixez-le avec des vis (de l'étape 13), puis réinstallez les caches des baies 5.25”

ESPAÑOL
Reinstale la caja de los discos duros en el chásis y sujete con los tornillos. Entonces reinstale la tapa de la bahía de 5.25”.

ITALIANO
Reinstallare il box dell’hard disk nel chassis e fissare con le viti, quindi reinstallare la mascherina dell’alloggiamento da 5.25”

РУССКИЙ
Установите корзину для жестких дисков в корпус и закрепите шурупами (шаг13), затем поставьте на место крышку отсека для дисковода 5,25 дюйма.

中　　文
將硬碟架裝回機箱內並以步驟13卸下的螺絲鎖固後裝回5.25吋裝置擋版

日 本 語
ケースにハードドライブケージを戻し、ネジ止めします(ステップ13)。それから5.25”ドライブカバーを戻します。

한국어
하드 드라이브 케이지를 케이스에 재 설치한 후 나사로 고정 시킨 후 (13 항목) 5.25” 드라이브 커버를 재 설치하십시요.

16.

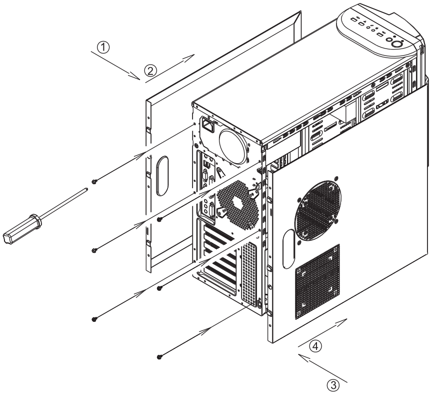

ENGLISH
Make sure all necessary cables and wires are connected, then reinstall the panels and secure with screws

DEUTSCH
Stellen Sie sicher, daß alle erforderlichen Kabel und Drähten verbunden sind, dann installieren Sie die Platten wieder und sichern Sie sie mit Schrauben.

FRANÇAIS
Vérifiez bien que tout les câbles nécessaires sont correctement branchés, puis remettez les panneaux latéraux et fixez-les avec les vis préalablement démontées

ESPAÑOL
Asegurese de que todo los cables estén conectados y reinstale los paneles sujetandolos con los tornillos.

ITALIANO
Assicurarsi che tutti cavi siano connessi, quindi reinstallare i panelli e fissare con le viti.

РУССКИЙ
Убедитесь,что все кабели и провода подключены, затем поставьте на место левую и правую панели и закрепите их шурупами.

中　　文
請在確定所有的線路都已連接後，裝回左右側面板並以螺絲鎖固

日 本 語
全てのケーブル接続および配線を確認したら、パネルを戻してネジ固定します。

한국어
필요한 모든 케이블과, 선들이 연결되었는지를 확인하고, 패널을 재 설치한 후 나사로 고정시키십시요.

Special feature: door hinge and spring in the PS01 can be removed to enable the front door to open on either side.

1.

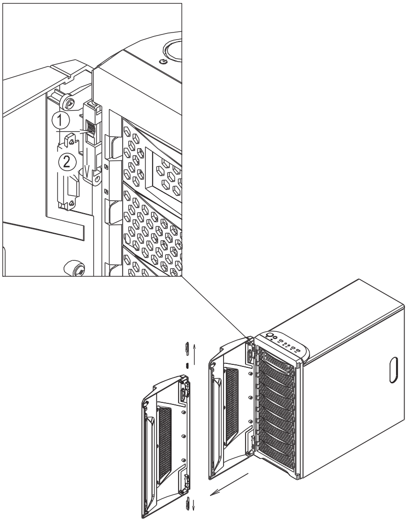

ENGLISH

Pull down the hinge as shown to remove the front door from the chassis

DEUTSCH

Ziehen Sie das Scharnier nach unten wie gezeigt, um die Fronttür aus dem Chassis zu entfernen.

FRANÇAIS

Tirez vers le bas la charnière comme montré pour retirer la porte frontale du boîtier

ESPAÑOL

Baje la bisagra como se muestra para sacar la puerta frontal del chasis

ITALIANO

Abbassasre il cardine della porta come mostrato per rimuovere la porta frontale dal chassis.

РУССКИЙ

Чтобы снять переднюю дверцу корпуса, потяните вниз дверную петлю, как показано на рисунке

中　文

依圖示拉下門閂從機殼卸下前門

日 本 語

図のようにヒンジを外して、
ケースからフロントハッチを取り外します

한국어

그림에서와 같이 경첩을 당겨 내린 후,
문을 케이스로 부터 제거합니다.

2.

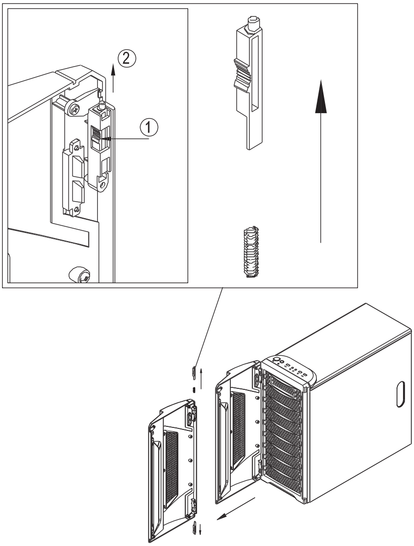

ENGLISH

Press the point as shown and push the hinge out of the door hinge slot. Then remove the spring out of the door hinge slot.

DEUTSCH

Drücken Sie den Punkt wie gezeigt und schieben Sie das Scharnier aus dem Scharnier-Schlitz. Dann entfernen Sie den Feder aus dem Scharnier-Schlitz.

FRANÇAIS

Appuyez sur le point montré et poussez la charnière en dehors de ses gonds. Puis retirez le ressort des gonds.

ESPAÑOL

Empuje el punto que se muestra y saque la bisagra de su posición. Luego saque también el muelle.

ITALIANO

Premere il punto indicato e spingere il cardine fuori dalla sua posizione. Quindi rimuovere la molla.

РУССКИЙ

Нажмите рычажок, как показано на рисунке, и вытолкните дверную петлю из гнезда. Затем выньте из гнезда дверную пружину.

中　文

請依圖示點下壓並將門閂推出，
並將彈簧取出

日 本 語

図のようにポイントを押
してヒンジをドアヒンジスロットから外
します。そしてスプリングをドアヒンジ
から取り出します。

한국어

그림에 나타난 지점을 누른 후, 경첩을
문에서 분리하십시요. 이후, 경첩
슬롯으로 부터 스프링을 제거하십시요.

Special feature: door hinge and spring in the PS01 can be removed to enable the front door to open on either side.

3.

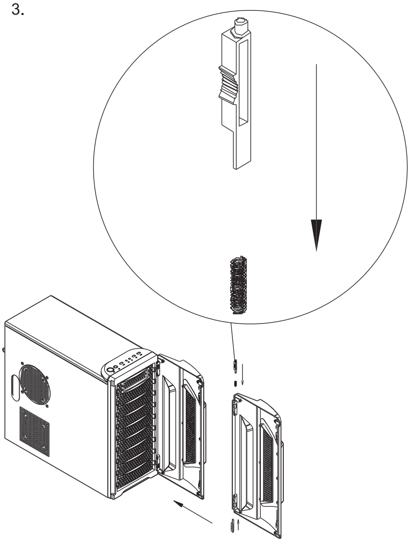

ENGLISH

Press the point as shown and push the hinge out of the door hinge slot. Then remove the spring out of the door hinge slot.

DEUTSCH

Legen Sie den Feder in den Schlitz auf der anderen Seite ein. Dann drücken Sie den Punkt wie gezeigt, um das Scharnier wieder zu installieren.

FRANÇAIS

Mettez le ressort dans l'emplacement situé de l'autre côté. Puis appuyez sur le point comme montré pour réinstallez la charnière

ESPAÑOL

Coloque el muelle en su posición al otro lado de la puerta. Empuje el punto que se muestra para reinstalar la bisagra.

ITALIANO

Posizionare la molla nella parte opposta della porta. Premere sul punto indicato per reinstallare il cardine.

РУССКИЙ

Поместите пружину в гнездо на другой стороне дверцы. Затем нажмите на рычажок, как показано на рисунке, и установите дверную петлю.

中　　文

將彈簧放入另一側門閂槽，
並依圖示點下壓裝回門閂

日 本 語

スプリングをもう一方の
スロットに入れます。図の
ようにポイントを押しながらヒンジを取
り付けます。

한국어

반대방향에 있는 슬롯에 스프링을
위치시킨 후, 그림에서와 같은 지점을
누른 후, 경첩을 재 설치하십시요.

4.

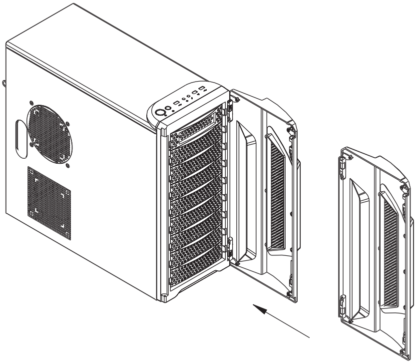

ENGLISH

Reinstall the door to the chassis

DEUTSCH

Installieren Sie die Tür wieder im Chassis.

FRANÇAIS

Remettez la porte au boîtier

ESPAÑOL

Reinstale la puerta sobre el chasis.

ITALIANO

Reinstallare la porta sul chassis

РУССКИЙ

Поставьте на место дверцу корпуса.

中　　文

將前門裝回機殼

日 本 語

ハッチをケースに戻します。

한국어

케이스에 도어를 다시 장착합니다.

Warranty Information

During the warranty period, assistance for replacement or exchange of defective components is available at the place of purchase. Please bring your receipt and warranty certificate for the proof of purchase. The warranty does not cover repair or exchange of the product resulting from misuse, accident, modification, unsuitable physical or operating environment, improper maintenance by you, or failure caused by a product for which SilverStone is not responsible for. The warranty is voided by removal or alteration of product or parts identification labels.

Warranty period is region specific,please contact your reseller or SilverStone authorized distributor for more infomation

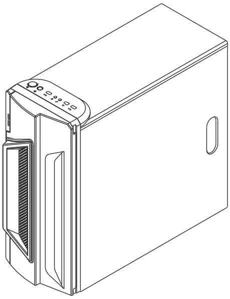

This instruction will help you to make the most out of your PC enclosure. Please read through it before installation. Also, please keep your PC enclosure receipt and this instruction in safe place for the future reference.

We, SilverStone Technology, hope you will enjoy our product. If you have any comment or suggestion, please email to support@silverstonetek.com Thank you for choosing and supporting our product.

To be valid, this sheet must be filled out by your salesperson at the time of purchase.

Store :

Purchaser :

Purchase date :

Model No. :

Serial No. :

SilverStone Technology Co., Ltd.

www.silverstonetek.com

support@silverstonetek.com

Issue date: October, 2007

NO: G11205450